Fiche Technique

Ligne RS

Boîtiers de commande: technologie filaire analogique et numérique

Compatibles avec la gamme Karno®

Présentation

De la simple sonde de température ambiante au boîtier équipé d'un écran LCD, les boîtiers de commande Karno® permettent d'optimiser la gestion des paramètres de confort d'une pièce.

Selon le modèle, l'utilisateur peut ajuster la température ambiante, la vitesse de ventilation et gérer le mode d'occupation.

Deux types de boîtiers sont disponibles en fonction de la technologie nécessaire à votre installation :

- Filaire analogique
- Filaire numérique

Applications

- Le boîtier RS mesure (sonde CTN intégrée) et peut afficher la température (RS-LCD uniquement).
- Suivant les options, il permet l'ajustement manuel de différents paramètres de confort à l'aide de 2 boutons : décalage de consigne de température et vitesse de ventilation.
- Il permet également la sélection du mode d'occupation de la pièce.

Caractéristiques & Avantages

- Le boîtier RS est un accessoire adapté aussi bien aux installations tertiaires neuves qu'aux installations à rénover.
- Le boîtier RS est vissé au mur.
- Possibilité de définir le mode d'occupation de la pièce pour lancer les paramètres de confort tels que prévus lors de la configuration du contrôleur.

Garantie Produit & Engagement Qualité

Nos produits sont fabriqués selon un processus de conception et de fabrication certifié ISO 9001 et sont garantis deux ans.

Ligne de boîtiers de commande

Technologie filaire analogique (câble multibrins) et numérique (câble RJ9)

RS-ANA1	Boîtier filaire analogique : intégre une sonde de température ambiante
RS-ANA2	Boîtier de commande filaire analogique : mesure de température et décalage de consigne

RS-DL2	Boîtier de commande filaire numérique (RJ9) : mesure de température et décalage de consigne
RS-DL3	Boîtier de commande filaire numérique (RJ9) : mesure de température, décalage de consigne et gestion de l'occupation
RS-DL4	Boîtier de commande filaire numérique (RJ9) : mesure de température, décalage de consigne, vitesse de ventilation et gestion de l'occupation

RS-LCD	Boîtier de commande filaire numérique (RJ9) avec écran LCD : mesure de température, décalage de consigne, vitesse de ventilation, gestion de l'occupation. Pilotage des stores et de l'éclairage disponible.

Produits complémentaires

Régulateurs Terminaux

Tous nos boîtiers de commande permettent de piloter à distance les régulateurs CVC de la gamme Karno® : FCC, SRC, SRC-327-DL ou encore IRC.

Selon le modèle sélectionné, ils peuvent être connectés au régulateur CVC par câble RJ9, par bornier analogique ou s'interfacer à un récepteur / multicapteur radio pour communiquer avec le régulateur.

SRC-xxx	Régulateur terminal configurable
SRC-327-DL	Régulateur terminal configurable - double boucle de régulation
FCC-xxx	Régulateur terminal pour ventilo-convecteur
IRC-xxx	Contrôleur de bureau modulaire (fonctions additionnelles Lumières et Stores)

Spécifications des produits

Face avant d'un boîtier de commande
(type RS-DL4)

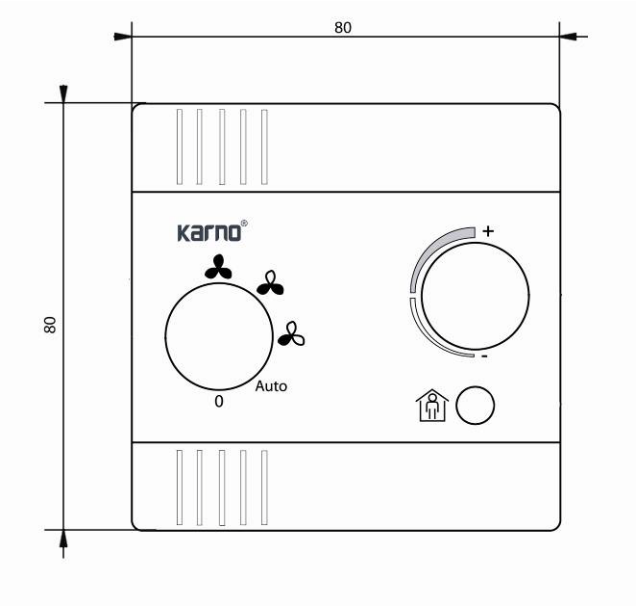

Face arrière d'un boîtier de commande

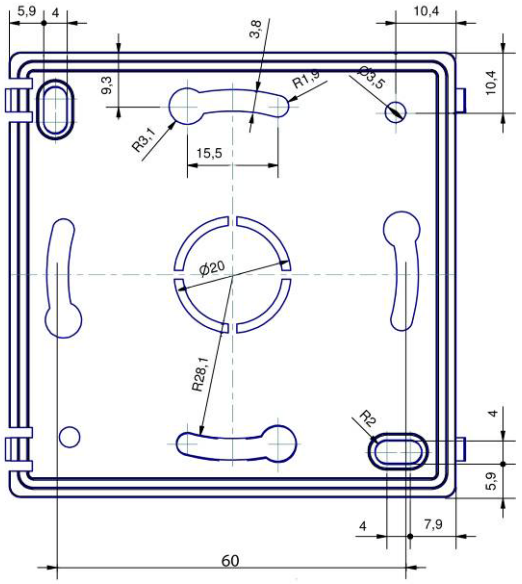

Caractéristiques physiques	
Matière	Polycarbonate
Couleur	Blanc
Dimensions RS-x	80 x 80 x 25 mm
Sonde de température	CTN 10 kΩ
Protection mécanique	IP 20
Dimension boîte d'envoi	118 x 100 x 44 mm
Poids avec boîte d'envoi	
RS-ANA	0,080 kg
RS-DL	0,060 kg

Environnement	
Température utilisation	+5 °C à +45 °C
Température stockage	-20 °C à +70 °C
Humidité relative	+20% à +90% sans condensation
Signalisation	LED état d'occupation (RS-DL3 et RS-DL4)

Ecran LCD (RS-LCD uniquement)	
Taille écran	30 x 30 mm
Zone d'affichage	4 afficheurs 7 segments + 9 pictogrammes

Spécifications électriques : RS-DL, RS-LCD et RS-ANA	
Alimentation	5 V, < 5 mA, alimenté par un régulateur CVC Karno®
Connectique	Via le câble RJ9 pour les modèles RS-DLx et RS-LCD (50 m max) Via le câble multibrins/RJ11 pour les modèles RS-ANA (12 m max)

Document non contractuel. Les informations contenues dans ce document peuvent être modifiées sans préavis.
Distech Controls et les logos Distech Controls sont des marques de Distech Controls Inc. ; LONWORKS est une marque déposée de Echelon Corporation ; Niagara[AX] Framework est une marque déposée de Tridium, Inc. ; ARM Cortex est une marque déposée ARM Limited ; BACnet est une marque déposée de ASHRAE ; BTL est une marque déposée du Groupement BACnet ; Windows, Visual Basic.Net sont des marques déposées de Microsoft Corporation. EnOcean est une marque déposée de EnOcean GmbH. Toutes les autres marques sont la propriété de leurs déposants.